第40回会長杯争奪戦（中学男子）

春日井市卓球連盟
平成26年5月4日

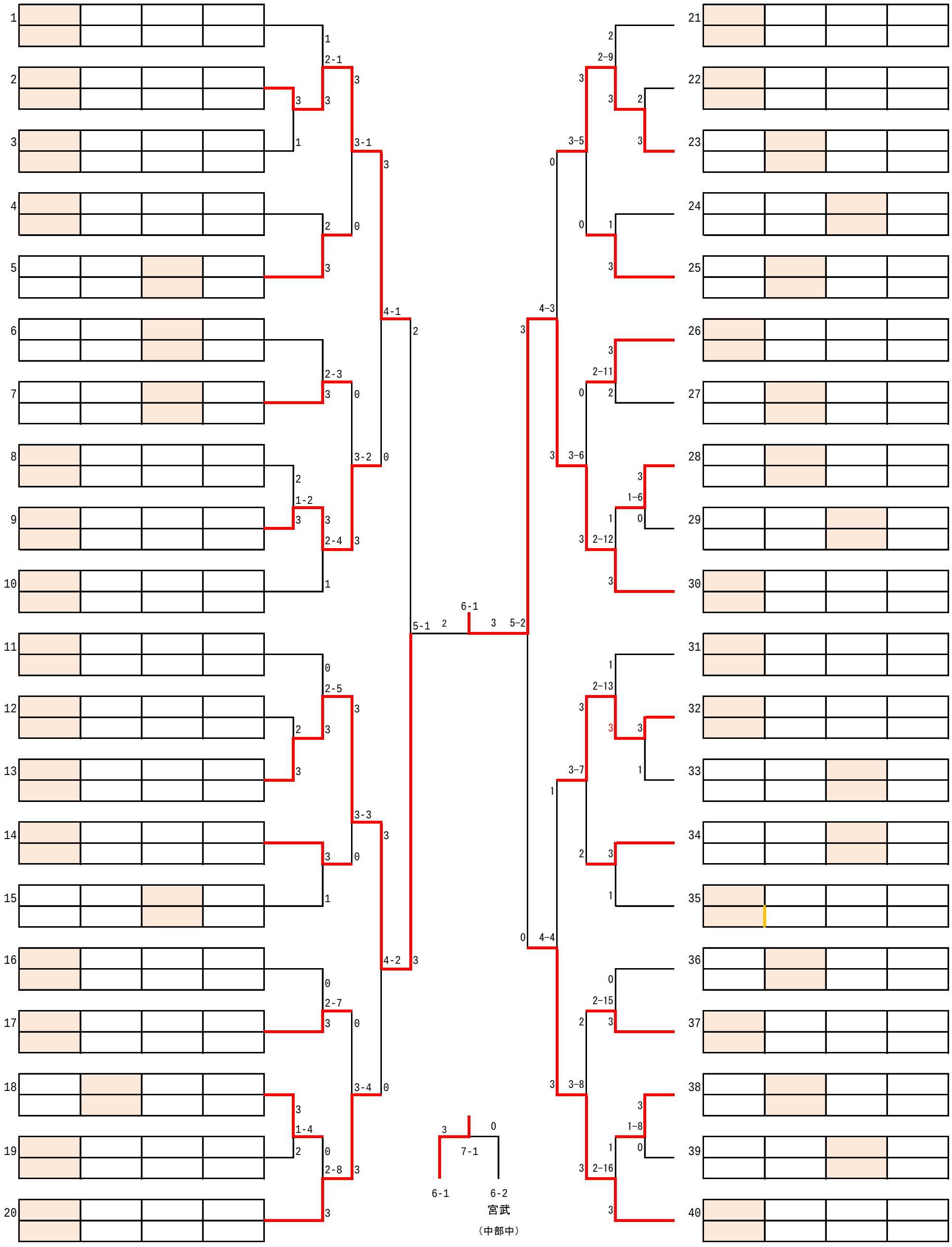

第40回会長杯争奪戦（中学男子）
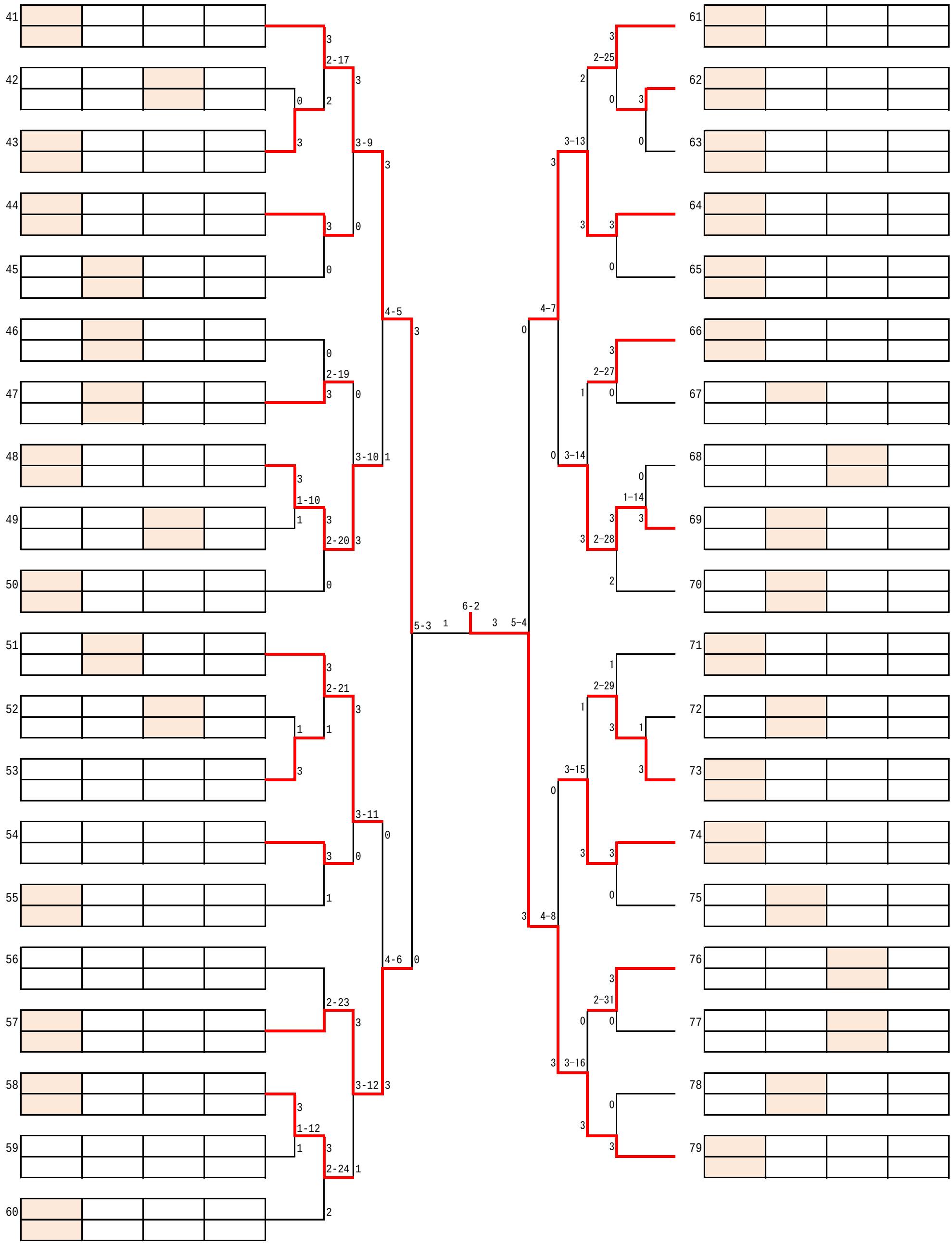
春日井市卓球連盟
平成26年5月4日