# 第45回会長杯争奪戦（一般男子）
## 決勝トーナメント
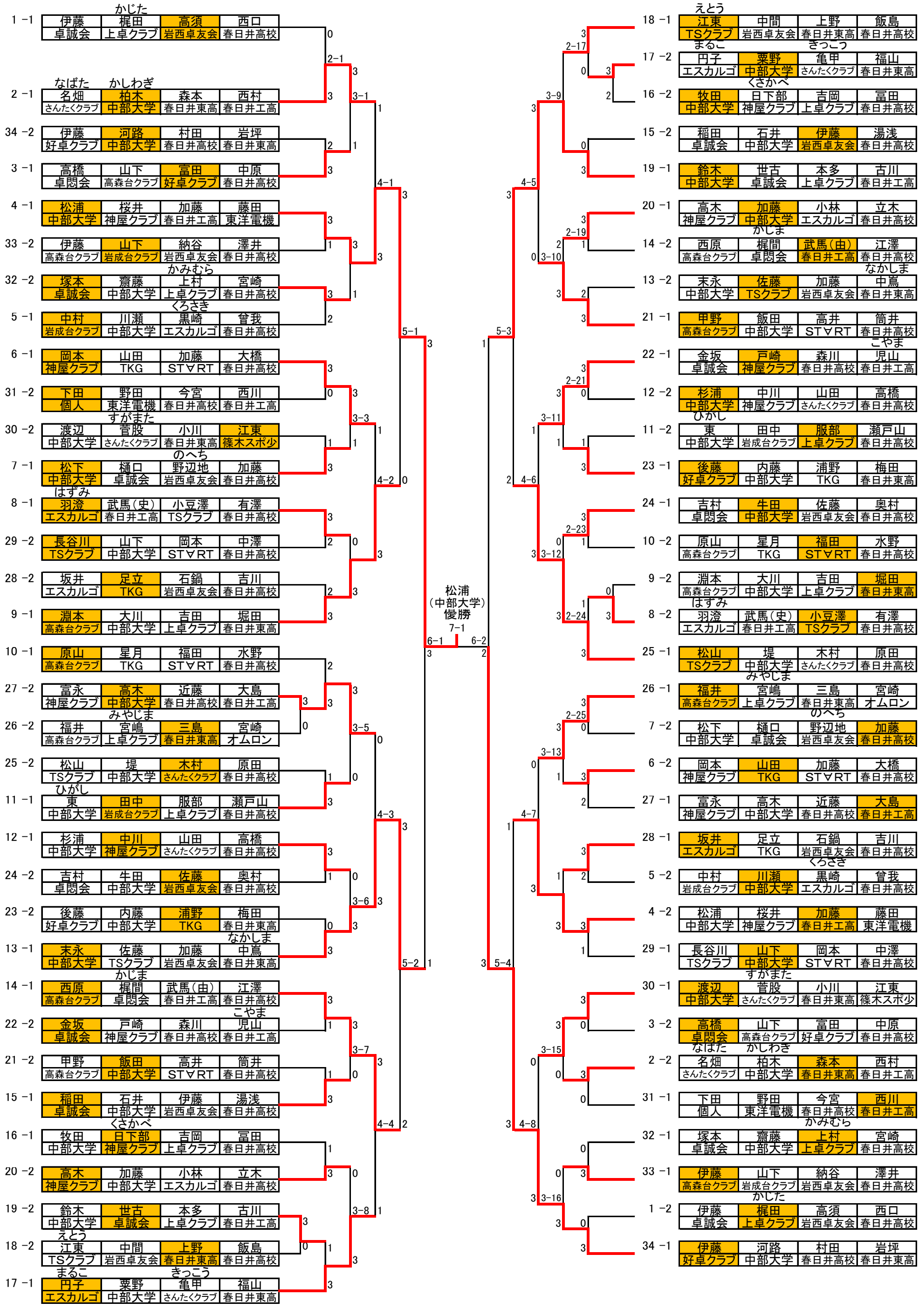
春日井市卓球連盟
平成25年5月5日