第46回会長杯争奪戦（一般男子）
決勝トーナメント
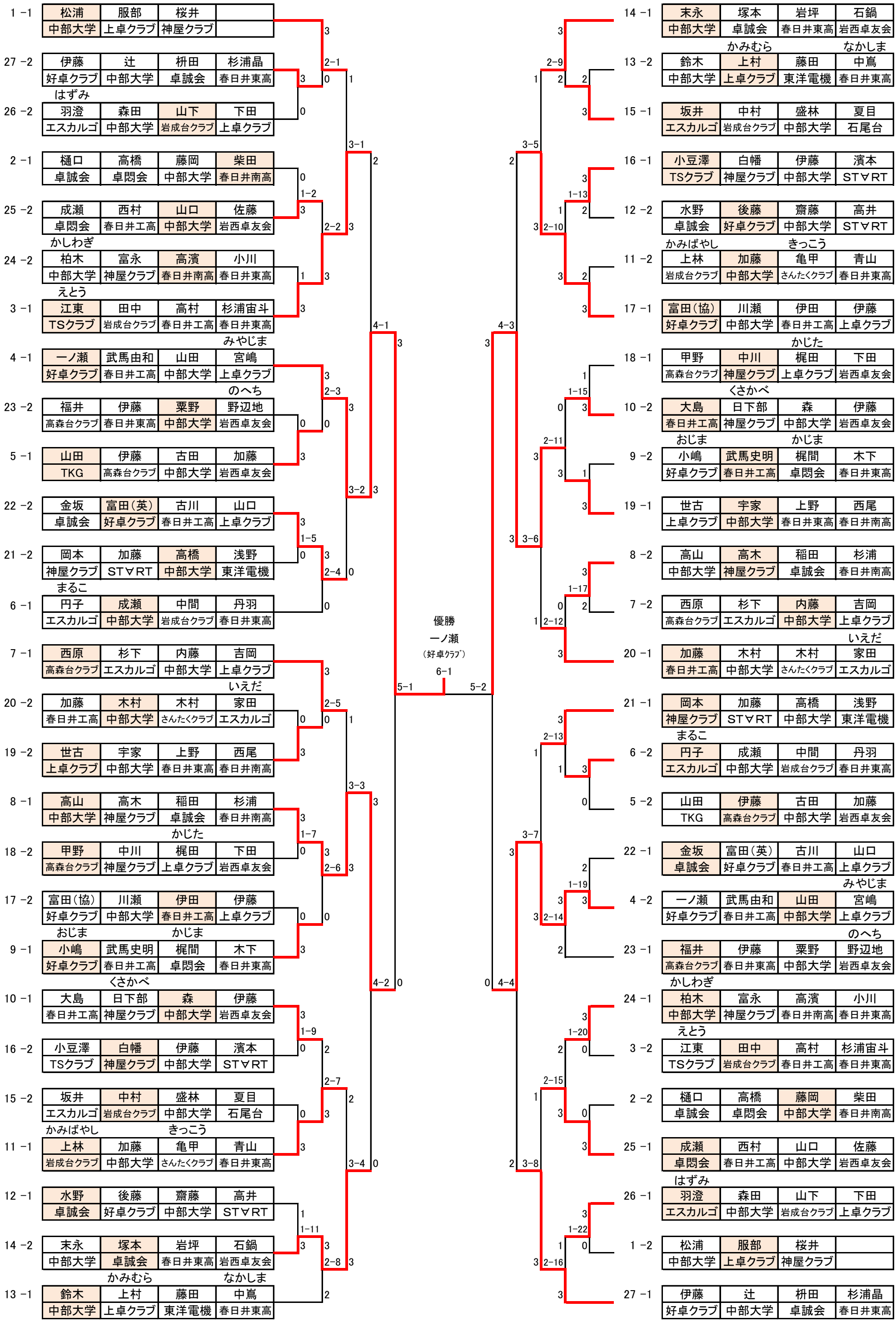
春日井市卓球連盟
平成26年5月4日