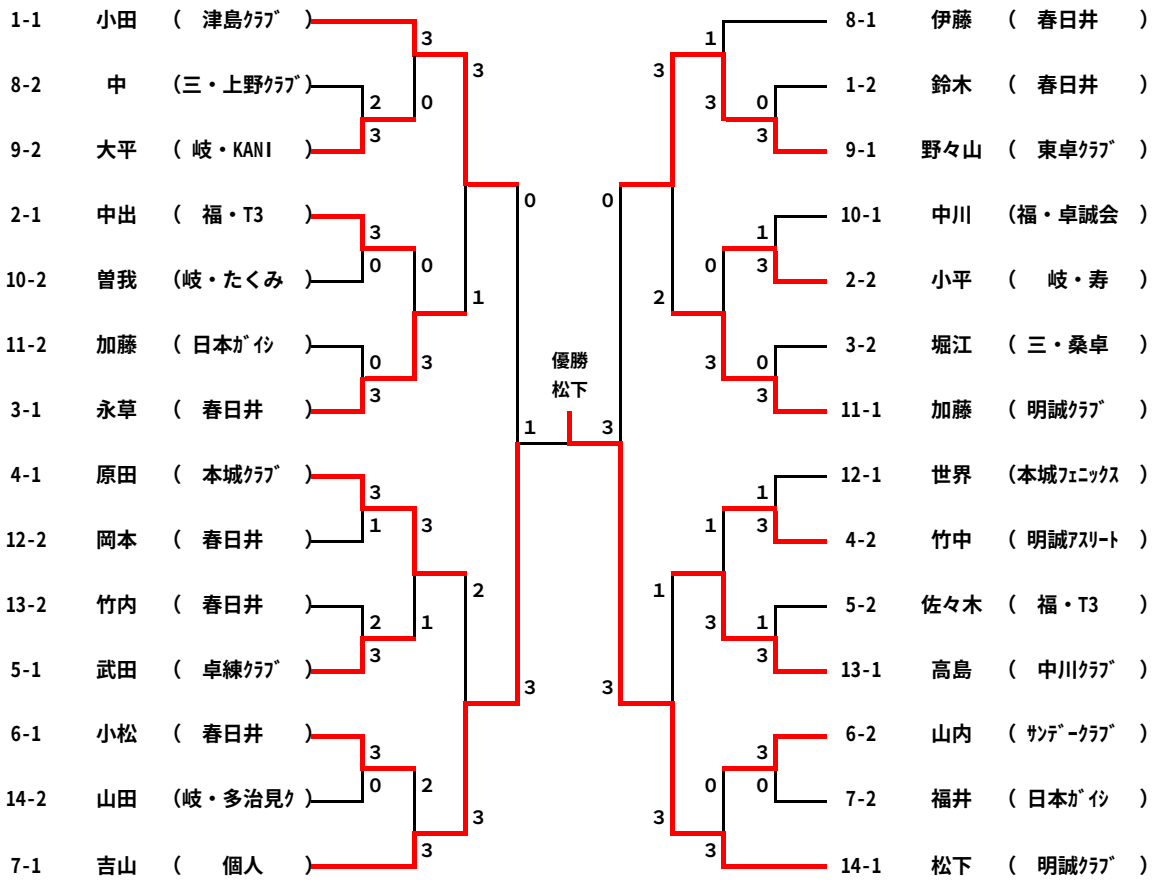シニア男子の部　《B》
決勝トーナメント