市民体育大会
平成２３年　７月　３日
春日井市総合体育館

中学生男子１・２年　(1/2)

1	小豆澤	(味美中)	
2	内藤	(中部中)	
3	脇田	(松原中)	
4	新崎	(柏原中)	
5	横山	(知多中)	
6	在田（ありた）	(高森台中)	
7	佐藤	(西部中)	
8	水野	(味美中)	
9	近藤	(南城中)	
10	丹羽	(知多中)	
11	萩原	(松原中)	
12	安達	(味美中)	
13	西尾	(松原中)	
14	伊藤（光）	(高蔵寺中)	
15	~~近藤~~	~~(知多中)~~	棄権
16	今井	(高森台中)	
17	木村（圭）	(味美中)	
18	冨田	(西部中)	
19	成瀬	(知多中)	
20	中島	(柏原中)	
21	山内（大）	(松原中)	
22	清水	(味美中)	
23	田中	(中部中)	
24	加藤（慶）	(知多中)	
25	高木	(松原中)	
26	加藤	(高森中)	
27	竹之内	(松原中)	
28	松田	(柏原中)	
29	平井	(鷹来中)	
30	上野	(高蔵寺中)	
31	村瀬	(知多中)	
32	川内	(中部中)	
33	山内（小）	(松原中)	
34	川津（かわつ）	(西部中)	
35	山崎	(柏原中)	
36	中尾	(味美中)	
37	中野	(高森台中)	
38	加藤（祐）	(知多中)	
39	村田	(高蔵寺中)	
40	高尾	(松原中)	
41	奥谷（おくや）	(南城中)	

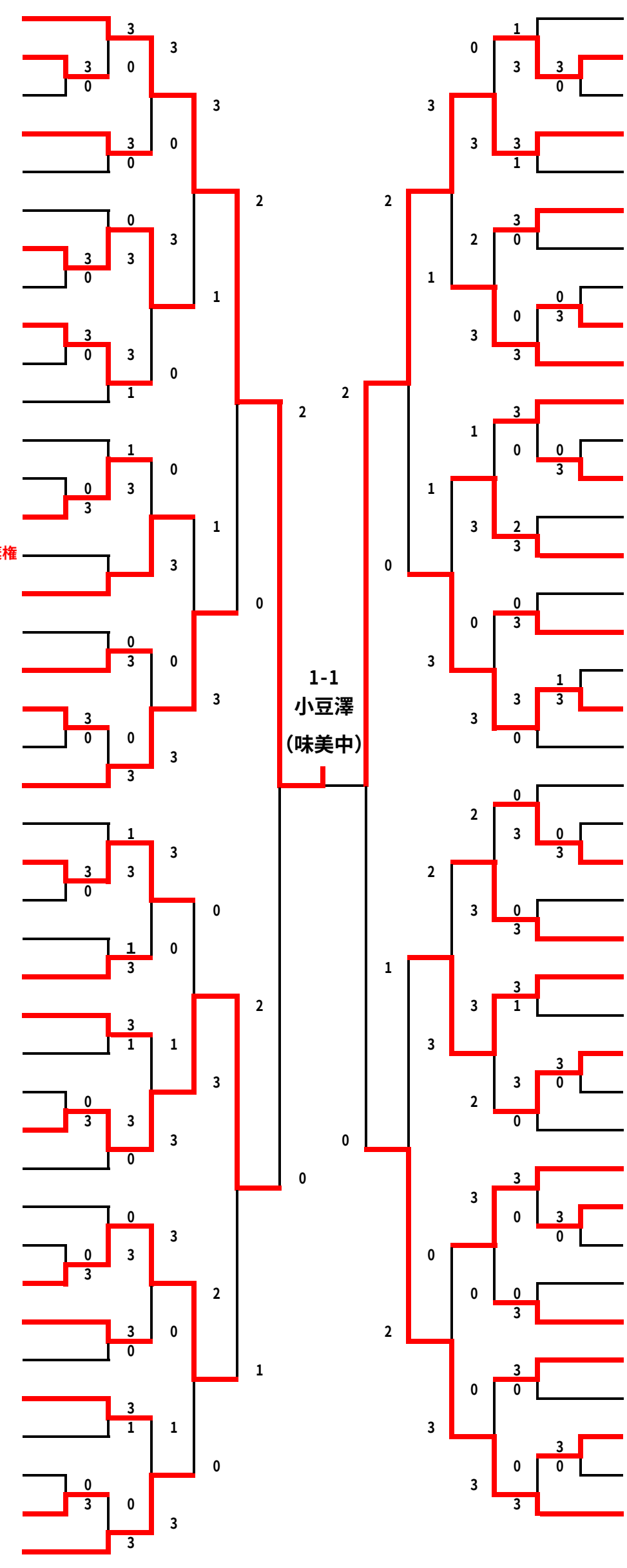

	高村	(高蔵寺中)	42
	佐渡	(知多中)	43
	横井	(柏原中)	44
	吉川	(坂下中)	45
	永江	(松原中)	46
	守屋	(高森台中)	47
	熊谷（くまがい）	(鷹来中)	48
	杉浦	(西部中)	49
	近藤	(味美中)	50
	桑原	(知多中)	51
	鈴木	(中部中)	52
	矢野	(松原中)	53
	鏡味（かがみ）	(高森台中)	54
	猪子	(知多中)	55
	岩坪	(南城中)	56
	齋藤	(松原中)	57
	前田	(味美中)	58
	角田（つのだ）	(西部中)	59
	玉置（たまおき）	(藤山台中)	60
	清水	(高蔵寺中)	61
	井上	(知多中)	62
	下村	(中部中)	63
	有澤	(松原中)	64
	山下	(柏原中)	65
	渡邊	(西部中)	66
	木村（誠）	(味美中)	67
	鈴木	(高森台中)	68
	野村	(知多中)	69
	鉞田（おのだ）	(鷹来中)	70
	山中	(松原中)	71
	河原	(中部中)	72
	土屋	(知多中)	73
	尾崎	(味美中)	74
	伊藤（優）	(南城中)	75
	大形	(松原中)	76
	大河内（おおこうち）	(高蔵寺中)	77
	福山	(高森台中)	78
	落合	(味美中)	79
	高橋（渉）	(松原中)	80
	福島	(知多中)	81

決勝戦

1-1	小豆澤	(味美中)	3
1-2	前田	(中部中)	1

優勝
小豆澤　(味美中)

市民体育大会
平成２３年　７月　３日
春日井市総合体育館

中学生男子１・２年　(2/2)

82	伊藤	(知多中)	
83	高橋（佳）	(松原中)	
84	坂本	(味美中)	
85	ｲﾃｨﾝｼﾞｬｰ	(柏原中)	
86	伊藤	(東部中)	
87	平出（ひらで）	(知多中)	
88	諏訪（すわ）	(松原中)	
89	加来（かく）	(高森台中)	
90	荒井	(中部中)	
91	明谷（あけだに）	(高蔵寺中)	
92	伊藤	(高森台中)	
93	前川	(鷹来中)	
94	松岡	(南城中)	
95	渡邉	(知多中)	
96	酒井	~~(味美中)~~	棄権
97	長谷部	(柏原中)	
98	吉村	(高蔵寺中)	
99	曽我	(西部中)	
100	川邉（かわなべ）	(知多中)	
101	宇野	(松原中)	
102	小林	(中部中)	
103	梶田	(松原中)	
104	福原	(高森台中)	
105	湯浅	(知多中)	
106	小川	(西部中)	
107	長谷川	(味美中)	
108	藤代	(松原中)	
109	越田	(坂下中)	
110	玉田	(高蔵寺中)	
111	板倉	(知多中)	
112	伊田	(柏原中)	
113	小島	(知多中)	
114	川原	(松原中)	
115	白石	(高森台中)	
116	石黒	(味美中)	
117	原田	(中部中)	
118	小崎	(味美中)	
119	小川	(鷹来中)	
120	丸野	(西部中)	
121	鈴村	(松原中)	

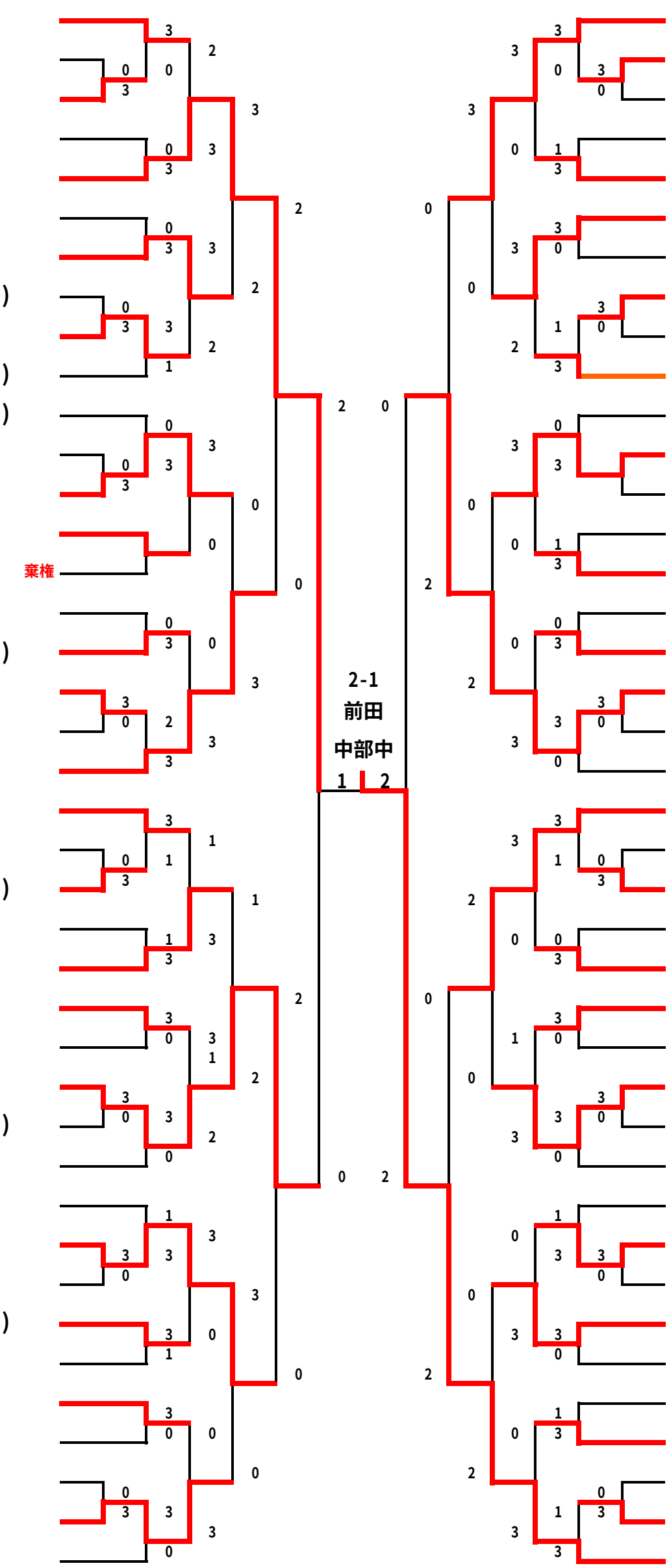

	安田	(知多中)	122
	梅迫（うめさこ）	(西部中)	123
	李（り）	(松原中)	124
	坂和（さかわ）	(高森台中)	125
	稲垣	(高蔵寺中)	126
	西村	(南城中)	127
	川本	(知多中)	128
	渡辺	(松原中)	129
	林	(中部中)	130
	富永	(高森台中)	131
	梅村	(味美中)	132
	倉橋	(坂下中)	133
棄権	~~北川~~	~~(鷹来中)~~	134
	北村	(松原中)	135
	河路	(知多中)	136
	磯村	(松原中)	137
	三田	(知多中)	138
	纐纈（こうけつ）	(中部中)	139
	橋本	(柏原中)	140
	柳田	(味美中)	141
	森	(知多中)	142
	児玉	(松原中)	143
	赤堀	(味美中)	144
	小川	(高蔵寺中)	145
	岡部	(高森台中)	146
	高橋	(柏原中)	147
	水野	(知多中)	148
	松浦	(南城中)	149
	尾関	(松原中)	150
	寺倉	(鷹来中)	151
	川瀬	(西部中)	152
	井深	(中部中)	153
	角掛（つのかけ）	(高森台中)	154
	鈴木	(松原中)	155
	澤井	(柏原中)	156
	西尾	(知多中)	157
	村井	(松原中)	158
	大館（おおだて）	(高蔵寺中)	159
	高橋	(味美中)	160
	前田	(中部中)	161